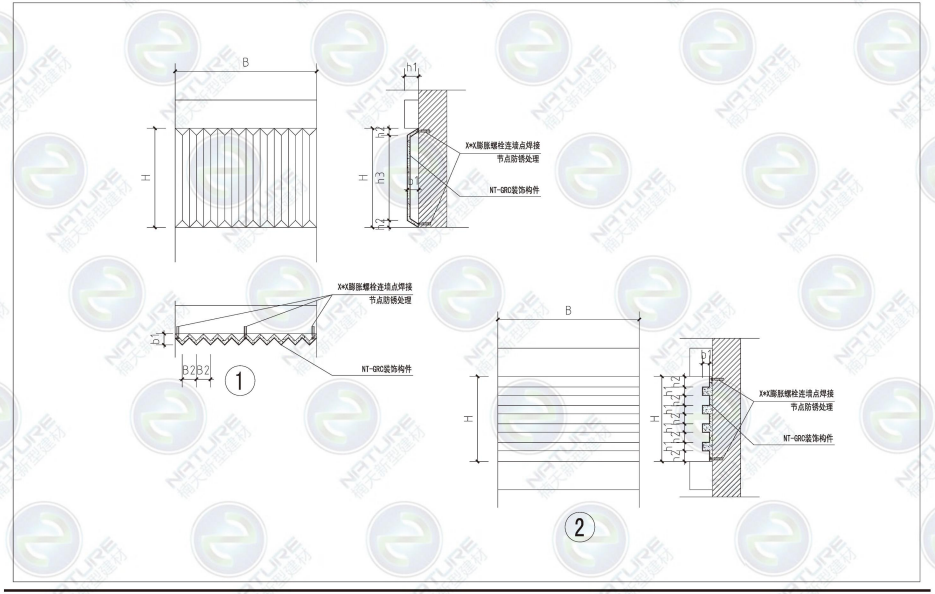

电话：15185011616
网址：WWW.Chinanantian.com　　4209480720@qq.com
厂址：花溪樾木厂区贵安新区厂区　　长顺威远厂区
公司：贵阳市花溪区花溪大道腾龙湖 14 栋 1 单元 31-3 号

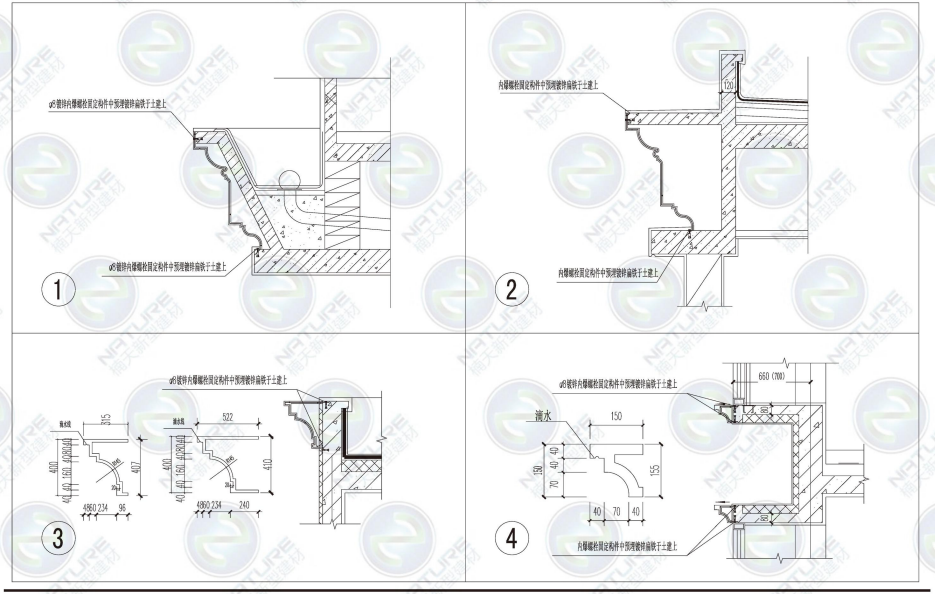

电话：15185011616
网址：WWW.Chinanantian.com　　4209480720@qq.com
厂址：花溪樾木厂区贵安新区厂区　　长顺威远厂区
公司：贵阳市花溪区花溪大道腾龙湖 14 栋 1 单元 31-3 号