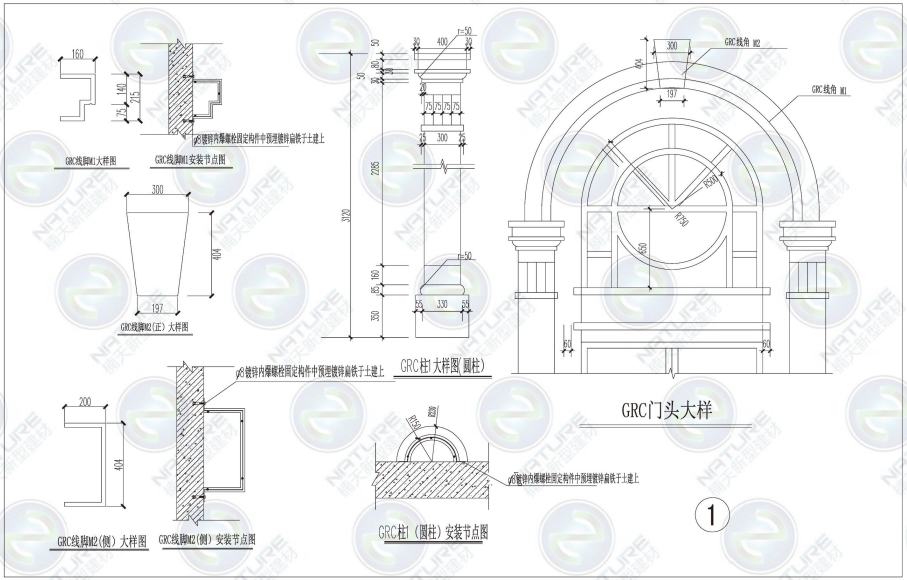


电话：15185011616
网址：WWW.Chinanantian.com 420948072@qq.com
厂址：花溪樾木厂区贵安新区厂区 长顺威远厂区
公司：贵阳市花溪区花溪大道腾龙湖 14 栋 1 单元 31-3 号





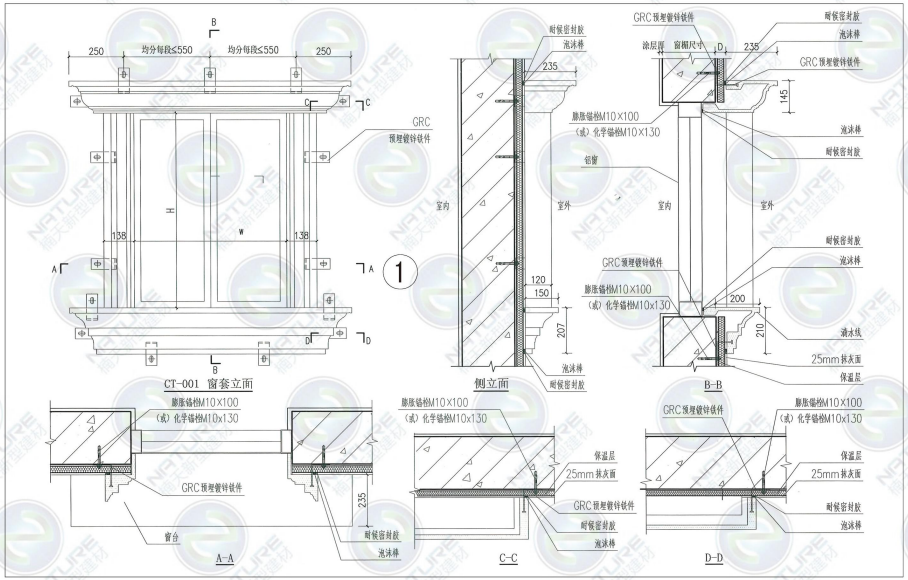


电话：15185011616
网址：WWW.Chinanantian.com 420948072@qq.com
厂址：花溪樾木厂区贵安新区厂区 长顺威远厂区
公司：贵阳市花溪区花溪大道腾龙湖 14 栋 1 单元 31-3 号